Suelo laminado wineo 500/700 en click

El suelo laminado wineo 500/700 es un revestimiento de suelo multicapa de alta calidad con una capa superior de resina de melamina resistente en varias especificaciones. Para más información, consulte los datos técnicos en nuestras colecciones de productos.

Información general importante

Guarde siempre el **suelo laminado wineo 500/700** en un lugar seco. La lámina no sustituye a un lugar de almacenamiento seco y no ofrece una protección permanente contra la humedad.
Asegúrese de que la mercancía entregada esté en perfectas condiciones antes de procesarla. La mercancía cortada a medida o colocada no es objeto de reclamación. Antes de la colocación, compruebe la uniformidad del color y del lote de la mercancía. Instale sólo planchas del mismo lote en la misma habitación. Para la colocación de los suelos laminados wineo 500/700 se aplican las normas, directrices y reglamentos nacionales pertinentes, así como las referencias técnicas y las reglas reconocidas del comercio.

En Alemania deben observarse especialmente las siguientes directrices:

- VOB Parte C, DIN 18365 Trabajos de revestimiento de suelos.
- DIN 18560 Requisitos mínimos para solados Parte 1H

Nota: Las soleras aceleradas y las soleras con aditivos se consideran "construcciones especiales". Cualquier desviación de las especificaciones según DIN 18560 (Soleras en la construcción - Parte 1) respecto a la preparación de la solera para el recubrimiento debe ser comunicada por el cliente. Desviándose de la norma DIN 18560, recomendamos una humedad residual máxima ≤ 0,3 %CM para la solera con calefacción CA.

- Hoja informativa BEB: "Evaluación y preparación de sustratos, instalación de pavimentos resilientes y textiles".
- DIN 18202 "Tolerancias en la construcción de edificios".
- Folleto ZV "Coordinación de interfaces para la construcción de pavimentos calefactados".

Estado del sustrato
Prepare el sustrato de acuerdo con VOB Parte C Trabajos de revestimiento de suelos DIN 18365. La base debe estar nivelada, ser resistente y estar permanentemente seca. No se debe sobrepasar la tolerancia de altura máxima según DIN 18202 "Tolerancias en la construcción de edificios - Tabla 3 línea 4", 3mm por metro lineal o 1mm por 10cm para bordes de baldosas.

Sustratos
Los suelos laminados wineo 500/700 pueden colocarse de forma flotante sobre todo tipo de solados, sobre suelos de madera, tablones y aglomerados existentes y sin vibraciones, sobre PVC, revestimientos de plástico y linóleo, sobre suelos de piedra, cerámica y mármol. Deben retirarse los revestimientos textiles y el vellón de aguja. Básicamente, se recomienda retirar los antiguos revestimientos del suelo para contrarrestar interacciones e irritaciones. Para nivelar las irregularidades, se recomienda aplicar un compuesto nivelador adecuado. Tenga en cuenta las instrucciones de los proveedores de materiales de construcción. Los sustratos no incluidos en la lista requieren la aprobación de Windmöller GmbH.

Nota: El solador debe plantear cualquier duda en su inspección antes de colocar el revestimiento del suelo.
Especialmente en caso de:
- desniveles mayores,
- grietas en el subsuelo,
- subsuelo insuficientemente seco,
- superficie del subsuelo insuficientemente firme, demasiado porosa y demasiado rugosa,
- superficie contaminada del subsuelo, por ejemplo por aceite, cera, barniz, restos de pintura,
- altura incorrecta de la superficie del sustrato en relación con la altura de los elementos contiguos,
- temperatura inadecuada del sustrato,
- clima ambiental inadecuado,
- falta de protocolo de calefacción en las construcciones con suelo radiante,
- falta de saliente del perfil aislante de borde,
- falta de señalización de los puntos de medición para las construcciones de suelo con calefacción
- falta de plano de juntas

(Fuente: Comentario sobre la norma DIN 18365 Trabajos de revestimiento de suelos).

Calefacción por suelo radiante:
Al colocar el suelo laminado, debe tenerse en cuenta la norma EN 1264-2 (sistemas y componentes de calefacción por suelo radiante) además de la norma VOB DIN 18365. La temperatura de la superficie no debe superar los 27°C de forma permanente. Si se utilizan otros sistemas de calefacción por suelo radiante, consulte con el departamento de técnica de aplicación de Windmöller GmbH.

Herramientas para la colocación (1):
- Regla plegable / cinta métrica
- Espaciador
- Lápiz / trazador de paralelas
- Ángulo
- Punzón / sierra de calar

1

Aclimatación (2):
¡El suelo laminado wineo 500/700 debe aclimatarse durante al menos 24-48 horas antes de la instalación, sin abrir en pequeñas pilas de máx. 2 paquetes, colocado en las habitaciones que se van a instalar o en habitaciones adyacentes bajo las siguientes condiciones!

Requisitos climáticos de la habitación:

- Temperatura del aire en la habitación > 18°C (pero no más de 26°C).
- Temperatura del suelo > 15°C (pero no más de 25°C).
- La humedad relativa debe estar entre el 50% y el 65% como máximo.

2

En subsuelos minerales, se requiere una barrera de vapor (3) en forma de lámina de PE con un valor SD ≥ 75m. La barrera de vapor se coloca debajo de la capa intermedia. Los solapes deben unirse con una cinta de sellado adecuada para evitar la humedad. En estancias sin sótanos, techos abovedados o pasillos, debe aplicarse una junta de construcción adecuada conforme a DIN 18195/18531-35. Esto también se aplica a las instalaciones sobre habitaciones con una humedad especialmente alta o para instalaciones directamente sobre hormigón.

Capa base acústica/impacto acústico

Dependiendo del subsuelo existente, las bases pueden tener una influencia decisiva en el confort de la vivienda. Para wineo 500/700 recomendamos el uso de una base acústica original wineo, como soundPROTECT o soundPROTECT profi. Las bases insonorizantes reducen la transmisión del sonido a otras habitaciones, reducen el ruido de las pisadas y, por lo tanto, mejoran significativamente el confort en la vivienda. El valor CS (resistencia a la compresión) de las capas base aislantes debe ser como mínimo ≥ 90 kPA.

La instalación del suelo laminado wineo 500/700
Junta de movimiento / distancias entre bordes:
Junta de movimiento: al menos 10 mm de ancho.
Consejo: Utilice trozos sobrantes del revestimiento del suelo como distanciadores. ¡Respete también una distancia de 10 mm con todos los objetos fijos de la habitación, como conductos de tuberías, marcos de puertas, etc.! Esta junta de movimiento no debe cubrirse con silicona, cables eléctricos o similares.

Instalación

Coloque los paneles con la parte frontal orientada hacia la fuente de luz principal de la habitación. Puede mejorar considerablemente la estabilidad inherente del suelo instalado colocando las habitaciones largas y estrechas en sentido longitudinal. Trabaje siempre de derecha a izquierda en la zona de instalación (4). Colocación: Al hacerlo, los lados con lengüeta de los paneles miran hacia la pared. Asegúrese de que las juntas de cabeza con lengüeta y ranura encajan exactamente una sobre otra y bloquéelas con una ligera presión desde arriba hasta que los lados de cabeza encajen exactamente uno frente al otro (5).
Ahora marque el elemento a insertar en el extremo de la habitación y córtelo (6) para que encaje exactamente. Asegúrese de que haya al menos 10 mm de distancia entre los bordes e inserte el elemento como se ha descrito anteriormente (7).

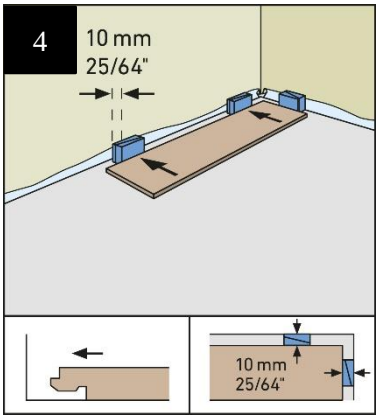

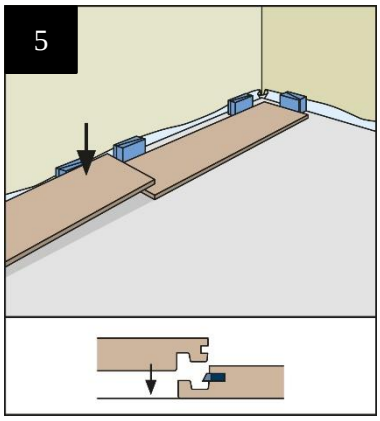

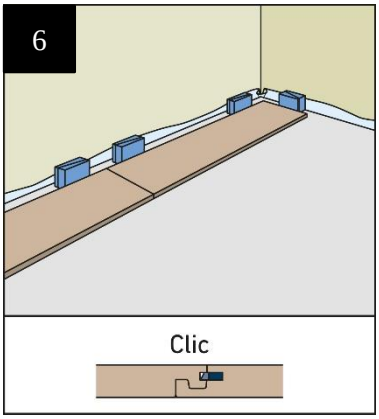

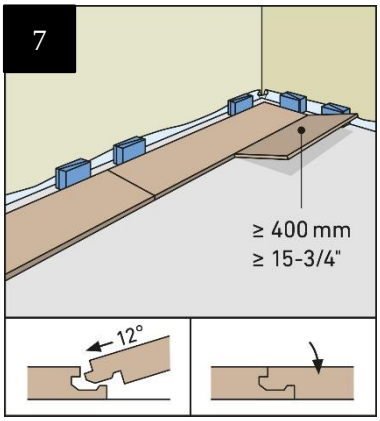

Para colocar las filas siguientes, coloque el panel restante de la primera fila, de al menos 40 cm de longitud, en la ranura longitudinal de la fila ya tumbada en horizontal con un ángulo de aprox. 12° y bájelo contra la fila anterior ejerciendo una ligera presión (8). Coja el siguiente panel, guíelo longitudinalmente en un ángulo de también 12° en el panel de la primera fila ya tumbado en el suelo, guiándolo lo más cerca posible del lado de la cabeza del panel colocado anteriormente (9) y bloquéelo en su sitio como se ha descrito anteriormente (10).
Esta técnica se utiliza para colocar todas las filas restantes.
Para colocar la última hilera, mida la distancia entre la pared y la hilera colocada y transfiérala al panel (11). La última hilera colocada debe corresponder a la mitad del ancho del panel si es posible. Recuerde la junta de movimiento de 10 mm de ancho.

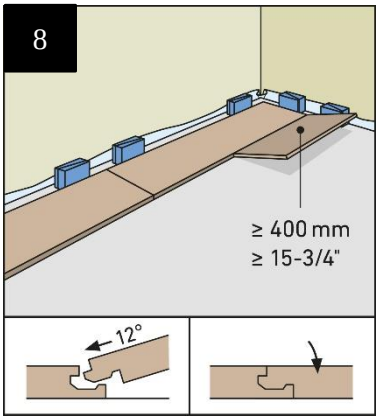

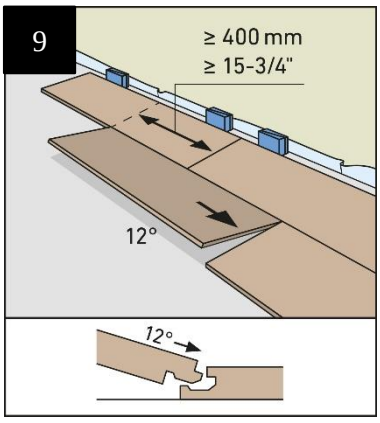

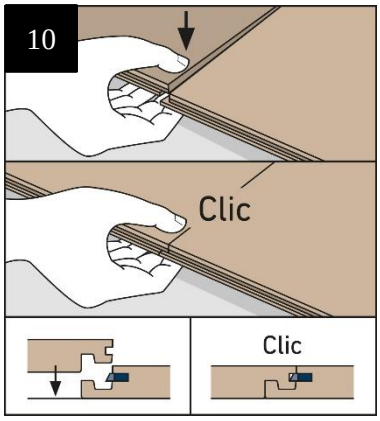

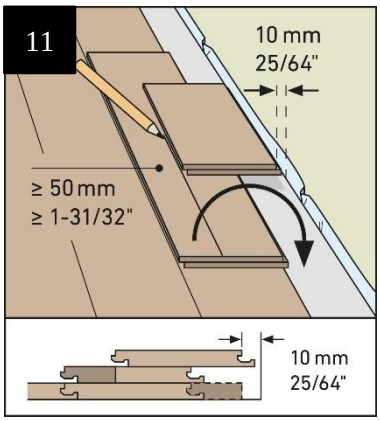

Perfiles de movimiento en la superficie

Las habitaciones con una superficie ininterrumpida de 100m² pueden colocarse sin juntas, teniendo en cuenta la distancia de doble canto (aprox. 10mm). No debe superarse una longitud lateral de aprox. 12 m en sentido longitudinal y 8 m en sentido transversal al panel. En habitaciones muy estrechas y largas deben utilizarse perfiles de movimiento adecuados. Las zonas de la habitación interrumpidas por elementos de construcción ascendentes (pilares, tabiques, puertas, etc.) deben separarse colocando juntas de movimiento (de al menos 10 mm en función del tamaño de la zona) a la altura de los elementos de construcción.
Al instalar rodapiés, perfiles de transición o finales, debe tenerse en cuenta que ¡los rodapiés o perfiles nunca deben fijarse al revestimiento del suelo!

Notas importantes sobre el acabado de la instalación

- Retire todos los distanciadores
- Selle las juntas de movimiento / penetraciones de tuberías, etc. con perfiles / rosetas o con un cordón de relleno adecuado y sellador de juntas.
- Los suelos laminados no deben fijarse in situ en ningún momento. El revestimiento del suelo no debe fijarse al subsuelo ni a muebles u otras piezas fijas de la instalación.

Particularidades y situaciones excepcionales

- En invernaderos o estancias similares con grandes superficies acristaladas, el uso de wineo 500/700 debe considerarse crítico debido a las fluctuaciones extremas del clima de la habitación y Windmöller GmbH debe coordinarlo y aprobarlo por separado.
- Al utilizar selladores de elasticidad permanente, rellene primero las zonas de juntas con una cinta selladora de juntas (ver accesorios, ref. 20080300). A continuación, cierre la junta con masilla de silicona para que se produzca una adherencia por ambos lados. se cree. Las juntas selladas permanentemente elásticas deben considerarse juntas de mantenimiento y deben revisarse y, en caso necesario, renovarse periódicamente. y, en caso necesario, deben renovarse.
- Con el fin de evitar cambios/daños en el material, debe preverse un sombreado suficiente cuando se instale en zonas con fuerte radiación solar. debe preverse un sombreado suficiente.
- En las chimeneas y estufas de azulejos, debe colocarse una "barrera contra la radiación" suficientemente dimensionada (por ejemplo, vidrio o (de vidrio o metal). El tamaño varía en función de la potencia calorífica de la chimenea o estufa alicatada. Tenga en cuenta aquí las especificaciones de su constructor de estufas / deshollinador.

- En el caso de muebles con una elevada carga de presión estática, se requiere una distribución de carga suficiente (p. ej. (p. ej. placas de distribución de carga) en función del peso.

Tenga en cuenta que el contratista tiene una obligación de mantenimiento (protección del revestimiento del suelo frente a daños causados por oficios posteriores) para un oficio terminado pero aún no aceptado.

Mediante la aceptación parcial, la obligación de mantenimiento para las zonas aceptadas se transfiere al cliente.

Limpieza y cuidado

Consulte nuestras recomendaciones detalladas sobre limpieza y detergentes en www.wineo.de.

Estas instrucciones no pretenden ser completas.

Con la publicación de estas instrucciones de instalación (a partir de 03/2023), todas las versiones anteriores pierden su validez.